Производитель:

**KRAL AV SANAYI MUTEAHHITLIK TIBBI MALZEMELER
SAN. VE TIC. LTD. STI.,
Turkey, Konya, Beysehir, Uzumlu, Fatih Mah
Ataturk Cad No. 85**

Импортер:

**ООО «Ижевский Арсенал», 426039, Россия,
г. Ижевск, ул. Воткинское шоссе, д. 298, тел.
+7 (3412) 904-547
izharsenal.ru**

KRAL ARMS®

KRX

Ружье охотничье одноствольное
полуавтоматическое газоотводное

kral-guns.ru

ПРАВИЛА БЕЗОПАСНОСТИ

1. Всегда держите ствол ружья направленным в безопасном направлении. Никогда, ни намеренно, ни случайно, не направляйте ружье на человека или на предмет, не являющийся вашей мишенью. Не стреляйте на звук, движение или мелькание света.
2. Всегда относитесь к ружью, будто оно заряжено и готово к стрельбе.
3. Не держите палец на спусковом крючке, при открытии и закрытии затвора и в других случаях, когда вы не готовы стрелять.
4. Держите предохранитель во включенном (безопасном) состоянии все время, пока вы не будете готовы выстрелить. Приступайте к стрельбе только тогда, когда будете абсолютно готовы. Никогда не полагайтесь на предохранитель! Предохранитель ружья – это механическое устройство, он не заменяет здравый смысл и правила безопасного обращения с оружием!
5. Изучите функциональные особенности и правила ухода за вашим ружьем. Если вы не совсем понимаете, как правильно пользоваться ружьем или как правильно за ним ухаживать, обратитесь за помощью к специалисту.
6. Не вносите изменения в конструкцию ружья и его деталей.
7. Храните ружье незаряженным, отдельно от боеприпасов, в недоступном для детей месте.
8. Каждый раз, перед тем как зарядить ружье и приступить к стрельбе, проверяйте канал ствола на наличие в нем мусора и затора. Мусор и любые посторонние элементы в канале ствола могут привести к непоправимым последствиям: раздутию ствола, травме стрелка и окружающих его людей, а в исключительным случаях даже к смерти.
9. На каждом ружье отчетливо нанесена маркировка калибра и максимально допустимой длины гильзы. Прочие калибры и гильзы с иной длиной не могут быть применены ни при каких условиях. Использование любой гильзы с иной длиной, кроме указанной на стволе, может привести к серьезным последствиям: поломкам, травмам, и даже смерти. Использование дефектных, нестандартных, бывших в употреблении патронов или патронов не фабричного производства может причинить серьезные физические повреждения или даже вызвать смерти стрелка или окружающих его людей.
10. Всегда надевайте стрелковые очки и наушники, чтобы защитить себя при стрельбе.
11. Всегда будьте внимательны и осторожны при активном движении с заряженным ружьем.
12. Не стреляй по твердой поверхности или воде. Пуля или дробь может сделать рикошет или оттолкнуться и улететь в неожиданном направлении с огромной скоростью.

13. Никогда не транспортируйте заряженное ружье. Не кладите заряженное ружье в автомобиль.
14. Никогда не употребляйте алкоголь до или во время стрельбы.

ИНФОРМАЦИЯ О ВАШЕМ РУЖЬЕ

Ваше ружье является самозарядным (полуавтоматическим) с газоотводной системой перезаряжания.
Газ, образующийся при выстреле, перемещает затвор. После первого выстрела следующий патрон из магазина подается в патронник автоматически, и этот цикл будет повторяться (при нажатии на спусковой крючок), пока не будут израсходованы все заряженные в магазин патроны. После выстрела последним патроном затвор останется в открытом положении. Технологически продвинутая система подачи газа позволяет поочередно стрелять патронами с длиной гильзы 70 и 76 мм. Рекомендуется использовать патроны только промышленного производства.
КНОПКА ПРЕДОХРАНИТЕЛЯ
Предохранитель предназначен для блокировки спускового механизма.
НЕ ПОЛАГАЙТЕСЬ НА ПРЕДОХРАНИТЕЛЬ ВАШЕГО РУЖЬЯ. ОТНОСИТЕСЬ К РУЖЬЮ ТАК, БУДТО ОНО ЗАРЯЖЕНО И ГОТОВО К СТРЕЛЬБЕ.
Включить предохранитель - поставить переводчик в положение "S". Спусковой крючок заблокирован.
Выключить предохранитель - поставить переводчик в положение "F".
Порядок заряжания:
- включить предохранитель;
- нажать на защелку магазина и отделить магазин от ружья
- снарядить магазин патронами
- присоединить снаряженный магазин к ружью
- потяните рукоятку затвора в крайнее заднее положение и отпустите ее, при этом затвор вернется в исходное положение и дошлет патрон из магазина в патронник.

Когда вы будете готовы к стрельбе, выключите предохранитель и нажмите спусковой крючок, чтобы произошел выстрел. Для производства следубщего выстрела отпустите спусковой крючок и вновь нажмите на него.
Для разряжания включите предохранитель, выньте магазин и, если в патроннике остался патрон, резким движение отведите затвор в крайнее заднее положение, чтобы извлечь патрон из патронника.

ОБЩАЯ ИНФОРМАЦИЯ

ВНИМАНИЕ: ПЕРЕД СБОРКОЙ И РАЗБОРКОЙ РУЖЬЯ:
1) УБЕДИТЕСЬ, ЧТО СТВОЛ НАПРАВЛЕН В БЕЗОПАСНОМ НАПРАВЛЕНИИ
2) ПРОВЕРЬТЕ, ЧТО МАГАЗИН ИЗВЛЕЧЕН ИЗ РУЖЬЯ
3) УБЕДИТЕСЬ, ЧТО ПАТРОННИК ПУСТ

РАЗБОРКА РУЖЬЯ

Внимание! Сборку проводить в обратной последовательности.

1. Держите ствол ружья направленным в безопасном направлении. Не держите пальцы на спусковом крючке и предохранительной скобе.

2. Нажмите на защелку магазина и вытащите магазин.

3. Потяните рукоятку затвора назад до упора и зафиксируйте затвор в открытом положении. Затем визуально проверьте, что в патроннике нет патронов.
Также проверьте, что внутри магазина нет патронов. После этого высвободите затвор, нажав на кнопку затворной задержки, которая находится на ствольной коробке с обратной стороны от рукоятки затвора.

4. Открутите переднюю гайку и снимите ее

5. Снимите восьмерку цевья и цевье

6. После того как вы сняли цевье, открутите стопорную гайку (Внимание: гайка имеет левую резьбу), а затем снимите гайку, фиксирующую ствол

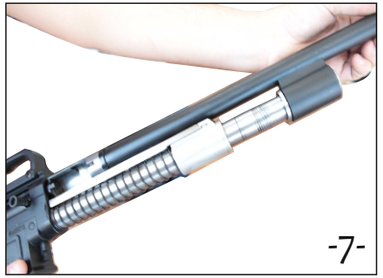

7. Аккуратно снимите ствол

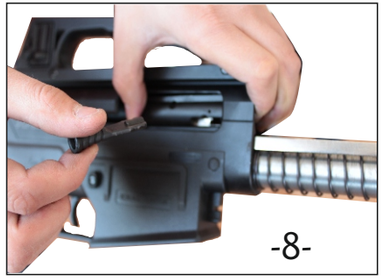

8. Снимите рукоятку затвора

9. Аккуратно извлеките затвор, тягу и возвратную пружину, нажав на кнопку А и оттянув кнопку В механизма ограничения хода затвора

10. Для проведения регулярной чистки и ухода дальнейшую разборку проводить не нужно

ЗАТВОР

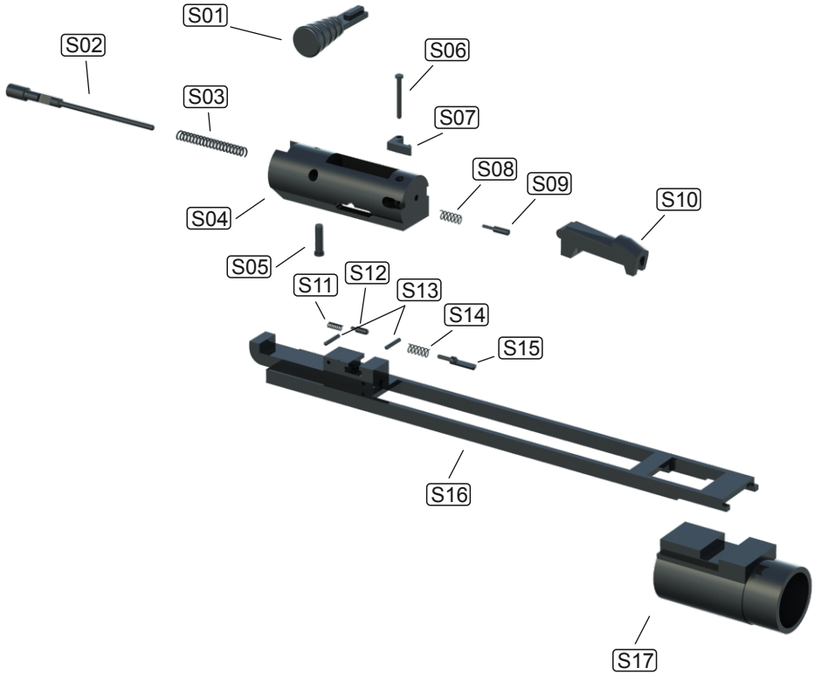

ПРИКЛАД, НИЖНЯЯ ЧАСТЬ СТВОЛЬНОЙ КОРОБКИ И УСМ

СТВОЛ

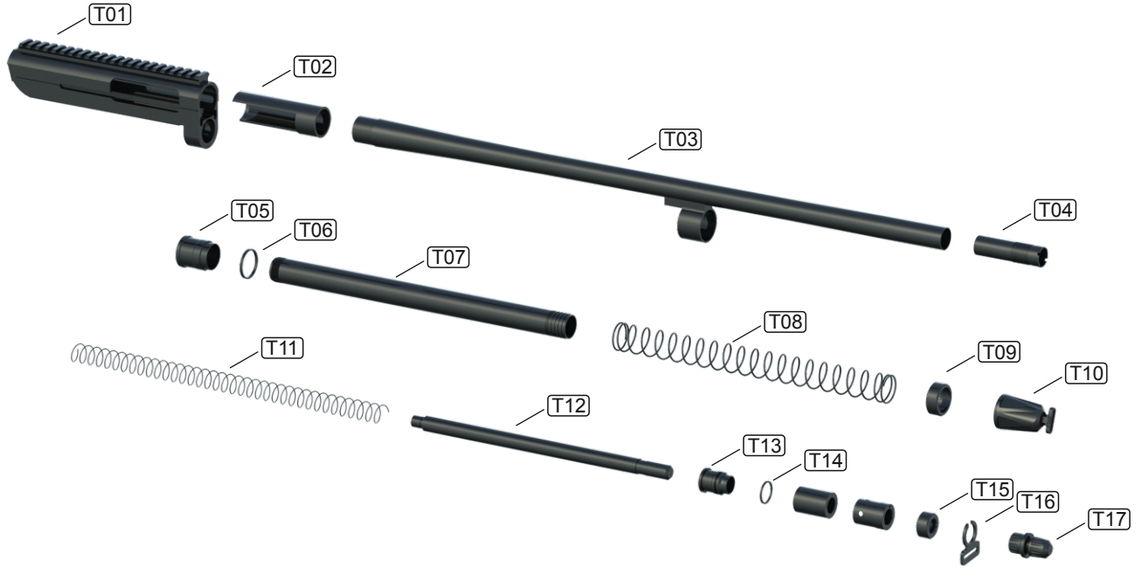

ПРИКЛАД И МАГАЗИН

ЗАТВОР

S01 РУКОЯТКА ВЗВЕДЕНИЯ
S02 УДАРНИК
S03 ПРУЖИНА УДАРНИКА
S04 КОРПУС ЗАТВОРА
S05 ФИКСАТОР УДАРНИКА
S06 ФИКСАТОР ЭКСТРАКТОРА
S07 ЭКСАТРАКТОР
S08 ПРУЖИНА ГНЕТКА ЭКСТРАКТОРА
S09 ГНЕТОК ЭКСТРАКТОРА
S10 КЛИН ЗАПОРНЫЙ
S11 ПРУЖИНА ФИКСАТОРА РУКОЯТКИ
S12 ФИКСАТОР РУКОЯТКИ
S13 ФИКСИРУЮЩАЯ ОСЬ
S14 ПРУЖИНА ФИКСИРУЮЩЕЙ ОСИ ЗАТВОРА
S15 ФИКСИРУЮЩАЯ ОСЬ ЗАТВОРА
S16 ТЯГА
S17 ОСНОВАНИЕ ТЯГИ

ПРИКЛАД И УСМ

H01 ФИКСАТОР
H02 ПОДАВАТЕЛЬ
H03 ОСЬ ФИКСАТОРА
H04 ПРУЖИНА ФИКСАТОРА
H05 ДОСЫЛАТЕЛЬ
H06 ПРЕДОХРАНИТЕЛЬ
H07 ЗАЩЕЛКА МАГАЗИНА
H08 ОСЬ ПРЕДОХРАНИТЕЛЯ
H09 ПРУЖИНА ПРЕДОХРАНИТЕЛЯ
H10 ФИКСАТОР ПРЕДОХРАНИТЕЛЯ
H11 ОСНОВАНИЕ УСМ
H12 ПРУЖИНА ПОДАВАТЕЛЯ
H13 ШТИФТ ПОДАВАТЕЛЯ (в мод.из пластика)
H14 КРЫШКА РУКОЯТКИ
H15 ОСНОВАНИЕ КУРКА
H16 ОСЬ ЗАЩЕЛКИ МАГАЗИНА
H17 ПРУЖИНА ОСНОВАНИЯ КУРКА
H18 ПРУЖИНА КНОПКИ ЗАЩЕЛКИ МАГАЗИНА
H19 КНОПКА ЗАЩЕЛКИ МАГАЗИНА
H20 ОСЬ ОСНОВАНИЯ УСМ
H21 ПРУЖИНЫ СПУСКОВОГО КРЮЧКА
H22 СПУСКОВОЙ КРЮЧОК
H23 ВКЛАДЫШ
H24 ПРУЖИНА УДАРНИКА
H25 КУРОК

ПРИКЛАД И МАГАЗИН

P01 ЗАТЫЛЬНИК
P02 ВИНТ ПРИКЛАДА
P03 СЪЕМНЫЙ ПРИКЛАД P04 ГАЙКА
P05 ФИКСИРУЮЩИЙ ВИНТ ЗАТЫЛЬНИКА
P06 ВИНТ АНТАБКИ
P07 ОСЬ АНТАБКИ
P08 АНТАБКА
P09 ОСНОВАНИЕ УСМ (ПЛАСТИК)
P10 ЦЕВЬЕ (ПЛАСТИК)
P11 ВЕРХНЯЯ ЧАСТЬ ЦЕВЬЯ (АЛЮМИНИЙ)
P12 СЪЕМНАЯ БОКОВАЯ ПЛАНКА
P13 ГАЙКИ ПЛАНКИ
P14 ФИКСИРУЮЩИЙ ВИНТ ПЛАНКИ
P15 ФИКСАТОРЫ ГАЙКИ СТВОЛА
P16 ФИКСИРУЮЩАЯ ГАЙКА СТВОЛА
P17 ФИКСАТОРЫ ГАЙКИ СТВОЛА (в мод.с цевьем из алюминия)
P18 ФИКСИРУЮЩАЯ ГАЙКА СТВОЛА (в мод.с цевьем из алюминия)
P19 АНТАБКА
P20 ВОСЬМЕРКА ЦЕВЬЯ (АЛЮМИНИЙ)
P21 НИЖНЯЯ ЧАСТЬ ЦЕВЬЯ (АЛЮМИНИЙ)
P22 ПРУЖИНА ЗАЩЕЛКИ МАГАЗИНА
P23 ГАЙКА ЗАЩЕЛКИ МАГАЗИНА
P24 ЗАЩЕЛКА МАГАЗИНА
P25 ПОДАВАТЕЛЬ
P26 2-МЕСТНЫЙ МАГАЗИН
P27 5-МЕСТНЫЙ МАГАЗИН
P28 10-МЕСТНЫЙ МАГАЗИН
P29 ПРУЖИНА 2-МЕСТНОГО МАГАЗИНА
P30 ПРУЖИНА 5-МЕСТНОГО МАГАЗИНА
P31 ПРУЖИНА 10-МЕСТНОГО МАГАЗИНА
P32 СТОПОРНАЯ ГАЙКА КРЫШКИ МАГАЗИНА P33 КРЫШКА МАГАЗИНА

СТВОЛ

T01 СТВОЛЬНАЯ КОРОБКА
T02 МУФТА СТВОЛА
T03 СТВОЛ
T04 ДУЛЬНЫЙ НАСАДОК
T05 ВТУЛКА
T06 УПЛОТНИТЕЛЬНОЕ КОЛЬЦО ВТУЛКИ
T07 СОЕДИНИТЕЛЬНАЯ ТРУБКА (в мод.с цевьем из пластика)
T08 БОЕВАЯ ПРУЖИНА (в мод.с цевьем из пластика)
T09 УПОР БОЕВОЙ ПРУЖИНЫ (в мод.с цевьем из пластика)
T10 ФИКСИРУЮЩАЯ ГАЙКА (в мод.с цевьем из пластика)
T11 БОЕВАЯ ПРУЖИНА (в мод.с цевьем из алюминия)
T12 СОЕДИНИТЕЛЬНАЯ ТРУБКА (в мод.с цевьем из алюминия)
T13 ВТУЛКА
T14 УПЛОТНИТЕЛЬНОЕ КОЛЬЦО ВТУЛКИ
T15 ГАЙКА ГАЗООТВОДНОГО КЛАПАНА
T16 КОЛЬЦО АНТАБКИ
T17 ФИКСИРУЮЩАЯ ГАЙКА

ХРАНЕНИЕ

Перед хранением тщательно почистите и смажьте ружье специальным маслом. Храните ружье в сейфе в соответствии с требованиями законодательства вашей страны. Во избежание ржавчины и коррозии храните ружье в сухом месте. Держите ружье в недоступном для других людей месте. Всегда храните ружье незаряженным и отдельно от боеприпасов.

ВНИМАНИЕ!

После продолжительного периода интенсивного использования ваше ружье необходимо показать квалифицированному оружейному мастеру для чистки и смазки затворного механизма.

ВАЖНО!

Не используйте патроны со стальной дробью!

УХОД И ЧИСТКА

Внимание: проверьте, что ваше ружье не заряжено!

1. Убедитесь, что поверхность затвора и ствольной коробки хорошо очищены и слегка промаслены специальным оружейным масло высокого качества. Не используйте чистое силиконовое масло или ланолин.
2. Очищайте ствол ружья промасленной тканью с помощью шомпола. Во избежание свинцевания канала ствола периодически чистите его очищающим растворителем и латунной щеткой, а затем протирайте промасленной тканью. Важно: если ваше ружье имеет дульные насадки, не используйте латунную щетку для чистки ствола, пока не вкручен дульный насадок. Для чистки и протирания маслом резьбы на дульных насадках и внутри ствола необходимо сначала открутить и снять дульный насадок. Это защитит резьбу от повреждений чистящими инструментами и предотвратит скопление загрязнений.

Никогда не стреляйте из ружья без установленного в него и плотно прикрученного дульного насадка. Не перетягивайте дульные насадки! Перед хранением протирайте все наружные металлические поверхности промасленной тканью. Не брызгайте и не лейте масло на внутренние детали, это может помешать нормальному функционированию.

Гарантийный талон

Тип изделия: _____
Модель: _____
Серийный номер: _____
Калибр и патронник: _____
Длина ствола и количество д/насадков: _____
Дата продажи: _____
Название и адрес торгующей организации_____ М.П.
_____
Подпись продавца _____

С условиями гарантии ознакомлен, инструкцию по эксплуатации на русском языке получил. Претензий к внешнему виду ружья не имею.
_____ подпись покупателя.

Гарантии:
1. Гарантийный период начинается с даты продажи и длится 6 (Шесть) месяцев на возможные дефекты материала и отделку.
2. Включая все компоненты, установленные производителем, на продукт полностью распространяется гарантия Импортера.
3. В случае, если изделие будет сломано, или за изделием будет замечена неисправная работа, период, затраченный на ремонт, будет добавлен к заявленному гарантийному периоду. Максимальный период ремонта – 45 дней. Данный период начинается в день предоставления продукта в сервисный отдел, или, соответственно, продавцу изделия, Дистрибьютору, Агенту, Представителю, Импортеру или производителю, в случае невозможности предоставления в сервисный отдел. При возврате или ремонте лицензионного товара прием производится при оформлении Покупателем полного пакета документов в соответствии с действующим законодательством.
4. Работа по ремонту изделия не оплачивается. Оплата за замененный ЗИП также не производится, при условии, что ружье было отремонтировано в течение гарантийного периода.
Условия гарантии:
1. Заполненный гарантийный талон, подпись продавца, печать торгующей организации.
2. Подпись покупателя в гарантийном талоне.
Рекомендации по эксплуатации:
1. Не нажимайте на спусковой крючок, если ружье не заряжено.
2. При заряжании ружья убедитесь, что ствол пуст.
Уход:
1. Чистите ствол после стрельбы.
2. Смазывайте механические и видимые части ружья ружейным маслом.
3. Ружье подлежит полной разборке только персоналом, имеющим на это специальное разрешение.

Предупреждение: Производитель и Импортер не несет ответственность за дефекты, поломки и последствия, возникающие в связи с неправильным использованием ружья.

ТАЛОН
на гарантийный ремонт

Заводской № _____

Продано торгующей организацией (наименование) _____

Дата продажи _____ Подпись _____

Печать торгующей организации _____

Владелец и его адрес _____

_____

Подпись _____

Выполнены работы по устранению неисправностей:

_____

_____

_____

Дата _____ Механик мастерской _____

Подпись владельца _____

Утверждаю

Зав. мастерской _____ Дата _____

М.П. _____ Подпись _____

Линия отрыва

КОРЕШОК ТАЛОНА
на гарантийный ремонт

Изъят « » _____

Механик мастерской _____

(фамилия и подпись)

ТАЛОН
на гарантийный ремонт

Заводской № _____

Продано торгующей организацией (наименование) _____

Дата продажи _____ Подпись _____

Печать торгующей организации _____

Владелец и его адрес _____

_____

Подпись _____

Выполнены работы по устранению неисправностей:

_____

_____

_____

Дата _____ Механик мастерской _____

Подпись владельца _____

Утверждаю

Зав. мастерской _____ Дата _____

М.П. _____ Подпись _____

Линия отрыва

КОРЕШОК ТАЛОНА
на гарантийный ремонт

Изъят « » _____

Механик мастерской _____

(фамилия и подпись)

Производитель:

KRAL AV SANAYI MUTEAHHITLIK TIBBI MALZEMELER SAN. VE TIC. LTD. STI.,
Turkey, Konya, Beysehir, Uzumlu, Fatih Mah Ataturk Cad No. 85

Импортер:

ООО «Ижевский Арсенал», 426039, Россия, г. Ижевск, ул. Воткинское шоссе, д. 298, тел. +7 (3412) 904-547
izharsenal.ru